NOMEN clip-cleat 400

NOMEN

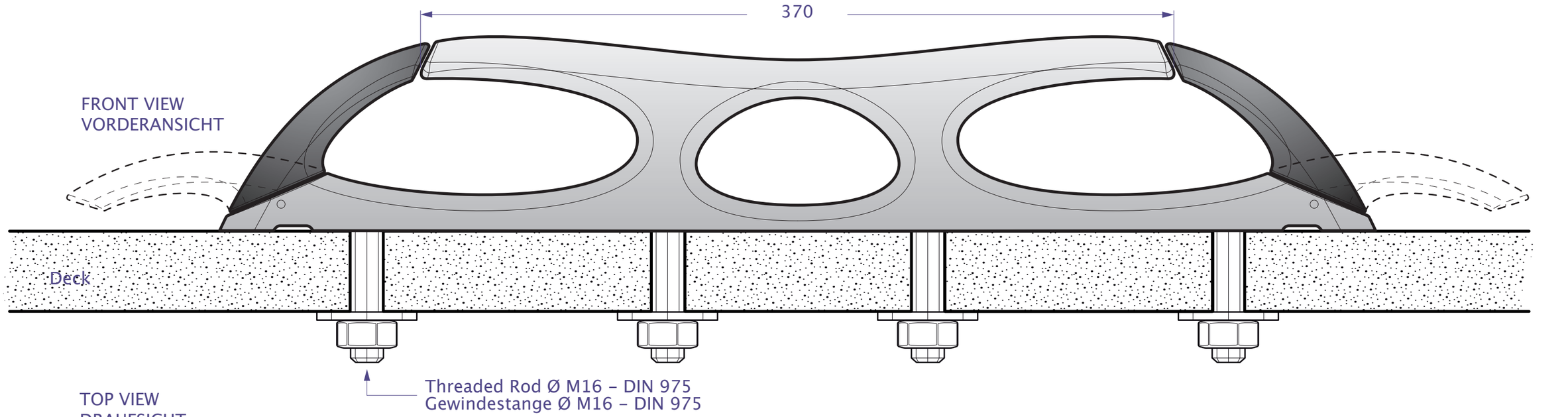

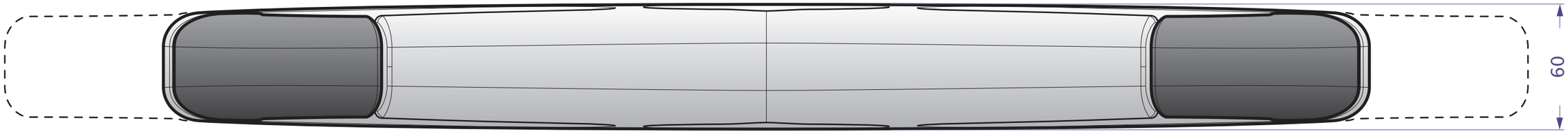

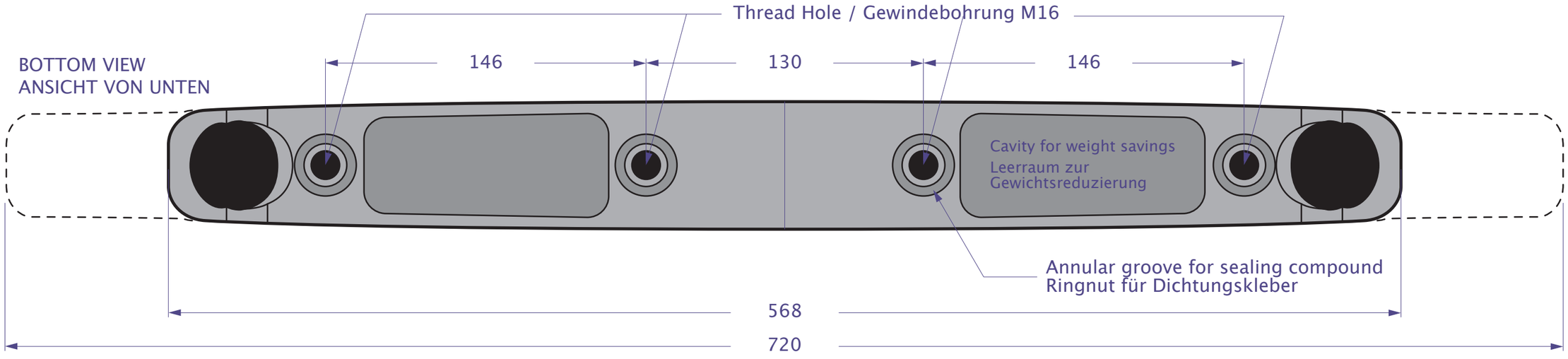

NOMEN Products GmbH · Steckelhörn 12 · 20457 Hamburg · Germany
Phone +49 40 367683 · Fax +49 40 367685 · info@nomenproducts.de · www.nomenproducts.de

Scale 1:2 - Document size DIN A3 (420 x 297 mm)
All measurements in Millimeter